bwz® Schwingungs-Technik

Nivellierelemente in Guss
Typ R PZ

Nivellierelemente in Guss
Version R PZ

Kombination von Gussteller und Nivellierschraube in der Version PZ - pendelnd mit Konterschraube.
Diese Variante ermöglicht einen Winkelausgleich und ist auseinanderfallgesichert.

Farbgebung der Gussteller: RAL 9006 weiß-aluminium
Weitere Farbtöne nach RAL auf Anfrage möglich

Sondergalvanik für Gussteller und Nivellierschrauben vernickelt oder verchromt, sowie Edelstahlschrauben auf Anfrage.

Lieferumfang der Nivellierschrauben:

2 x Mutter DIN 934 / ISO 4032
1 x Scheibe DIN 125 / ISO 7089
1 x Scheibe DIN 9021 / ISO 7093
ab Gewindegröße M24 aufwärts
2 x Mutter DIN 934 / ISO 4032
2 x Scheibe DIN 125 / ISO 7089

Längenangabe h_2 der Nivellierschrauben bezieht sich auf die Gewindenutzlänge.

Bestückung der Nivellierschrauben, sowie Verpacken der Nivellierelemente in einzelne Schnellverschlussbeutel und Artikelkennzeichnung nach Bedarf gegen Aufpreis.

Schematische Darstellung Version R PZ

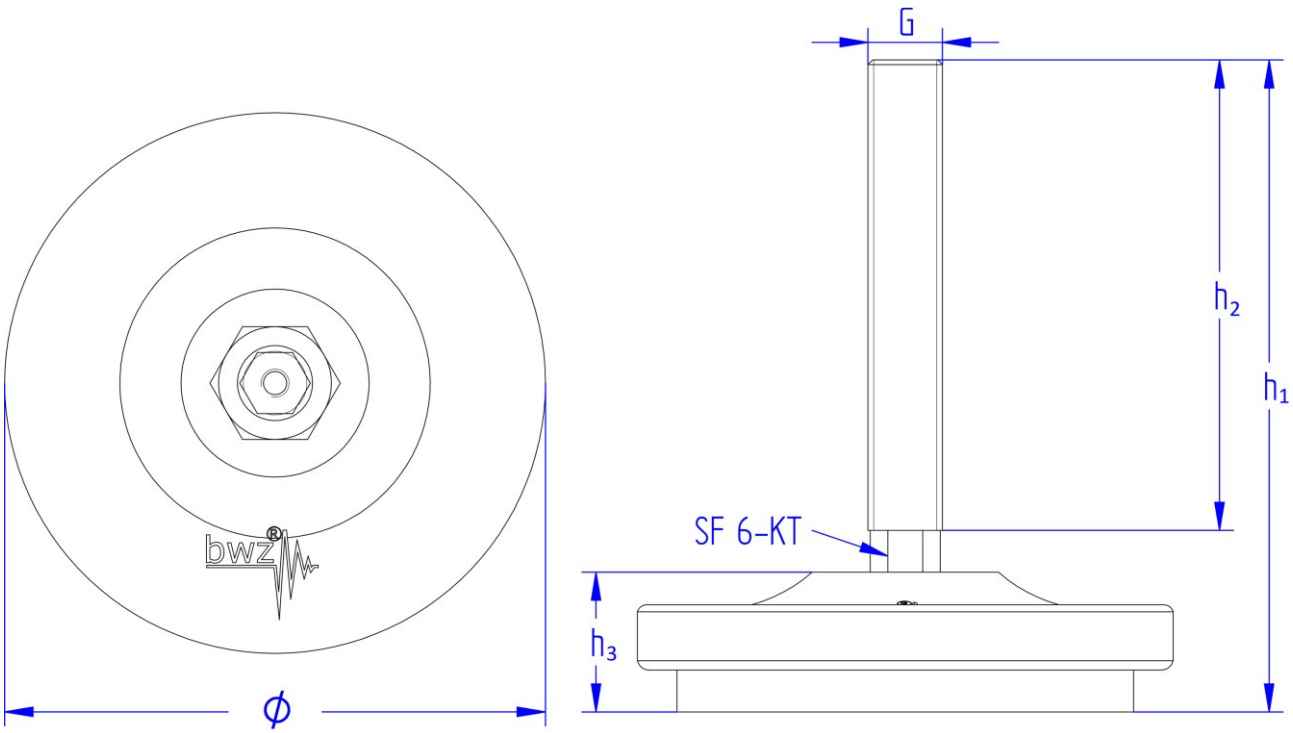

© bwz® Schwingungstechnik 14-Feb-2024

Nivellierelemente in Guss Typ R PZ mit Elastomerbelag NBR 5514

Anwendung zur Passivisolierung z. B. bei Messmaschinen, Waagen, Dosiergeräten und Optischen Geräten
Belag ohne Profilierung

Type									
		Ø	h_1	h_2 (NGL)	h_3	G	SF 6-KT	Shorehärte	Belastung
Bezeichnung	Artikelnummer	mm	mm	mm	mm		unten	±5 Shore	daN
6R PZ NBR5514	7022 0001	70	135	100	25	M12	8x10	55	100
7R PZ NBR5514	7032 0001	88	139	100	25	M16	12x14	55	150
10R PZ NBR5514	7042 0001	115	140	100	29	M16	12x14	55	250
13R PZ NBR5514	7052 0001	145	143	100	32	M16	12x14	55	500
16R PZ NBR5514	7062 0001	165	145	100	34	M20	14x16	55	800
20R PZ NBR5514	7072 0001	225	200	150	39	M20	14x16	55	1800

Nivellierelemente in Guss Typ R PZ mit Elastomerbelag NBR 5518

Anwendung zur Passivisolierung z. B. bei Messmaschinen, Waagen, Dosiergeräten und Optischen Geräten
Belag mit Profilierung - höhere Isolierwirkung als Ausführung mit NBR 5514

Type									
		Ø	h_1	h_2 (NGL)	h_3	G	SF 6-KT	Shorehärte	Belastung
Bezeichnung	Artikelnummer	mm	mm	mm	mm		unten	±5 Shore	daN
6R PZ NBR5518	7022 0002	70	139	100	29	M12	8x10	55	100
7R PZ NBR5518	7032 0002	88	143	100	29	M16	12x14	55	150
10R PZ NBR5518	7042 0002	115	144	100	33	M16	12x14	55	250
13R PZ NBR5518	7052 0002	145	147	100	36	M16	12x14	55	500
16R PZ NBR5518	7062 0002	165	149	100	38	M20	14x16	55	800
20R PZ NBR5518	7072 0002	225	204	150	43	M20	14x16	55	1800

Nivellierelemente in Guss Typ R PZ mit Elastomerbelag NBR 7516

Anwendung zur Dämpfung / Isolierung z. B. bei hochdynamischen Maschinen, Pressen, Scheren, Stanzen, Kompressoren und Pumpen
Belag mit Profilierung

Type									
		Ø	h_1	h_2 (NGL)	h_3	G	SF 6-KT	Shorehärte	Belastung
Bezeichnung	Artikelnummer	mm	mm	mm	mm		unten	±5 Shore	daN
6R PZ NBR7516	7022 0003	70	136	100	26	M12	8x10	75	250
7R PZ NBR7516	7032 0003	88	140	100	26	M16	12x14	75	400
10R PZ NBR7516	7042 0003	115	141	100	30	M16	12x14	75	700
13R PZ NBR7516	7052 0003	145	144	100	33	M16	12x14	75	1200
16R PZ NBR7516	7062 0003	165	146	100	35	M20	14x16	75	1500
20R PZ NBR7516	7072 0003	225	201	150	40	M20	14x16	75	2500

Nivellierelemente in Guss Typ R PZ mit Elastomerbelag NBR 7525

Anwendung zur Dämpfung / Isolierung z. B. bei hochdynamischen Maschinen, Pressen, Scheren, Stanzen, Kompressoren und Pumpen
Belag mit Profilierung - höhere Isolier- / Dämpfungswirkung als Ausführung mit NBR 7516

Type									
		Ø	h_1	h_2 (NGL)	h_3	G	SF 6-KT	Shorehärte	Belastung
Bezeichnung	Artikelnummer	mm	mm	mm	mm		unten	±5 Shore	daN
6R PZ NBR7525	7022 0004	70	146	100	36	M12	8x10	75	250
7R PZ NBR7525	7032 0004	88	150	100	36	M16	12x14	75	400
10R PZ NBR7525	7042 0004	115	151	100	40	M16	12x14	75	700
13R PZ NBR7525	7052 0004	145	154	100	43	M16	12x14	75	1200
16R PZ NBR7525	7062 0004	165	156	100	45	M20	14x16	75	1500
20R PZ NBR7525	7072 0004	225	211	150	50	M20	14x16	75	2500

bwz® Schwingungstechnik GmbH • Felix-Wankel-Straße 31 • D - 73760 Ostfildern/Nellingen
Tel.: +49 711 / 340 179 - 0 • Fax: +49 711 / 340 179 - 79
www.bwz-schwingungstechnik.de • info@bwz-schwingungstechnik.de
© bwz® Schwingungstechnik 14-Feb-2024

Nivellierelemente in Guss Typ R PZ mit Elastomerbelag NBR 8516

Anwendung zur Dämpfung z. B. bei allgemeinen (CNC)-Werkzeugmaschinen, Textilmaschinen, grafischen Maschinen und Maschinen mit Horizontalschüben
Belag mit Profilierung

Type									
		Ø	h_1	h_2 (NGL)	h_3	G	SF 6-KT	Shorehärte	Belastung
Bezeichnung	Artikelnummer	mm	mm	mm	mm		unten	±5 Shore	daN
6R PZ NBR8516	7022 0005	70	136	100	26	M12	8x10	90	300
7R PZ NBR8516	7032 0005	88	140	100	26	M16	12x14	90	500
10R PZ NBR8516	7042 0005	115	141	100	30	M16	12x14	90	1000
13R PZ NBR8516	7052 0005	145	144	100	33	M16	12x14	90	1700
16R PZ NBR8516	7062 0005	165	146	100	35	M20	14x16	90	2000
20R PZ NBR8516	7072 0005	225	201	150	40	M20	14x16	90	3000

Nivellierelemente in Guss Typ R PZ mit Elastomerbelag NBR 8525

Anwendung zur Dämpfung z. B. bei allgemeinen (CNC)-Werkzeugmaschinen, Textilmaschinen, grafischen Maschinen und Maschinen mit Horizontalschüben
Belag mit Profilierung - höhere Dämpfungswirkung als Ausführung mit NBR 8516

Type									
		Ø	h_1	h_2 (NGL)	h_3	G	SF 6-KT	Shorehärte	Belastung
Bezeichnung	Artikelnummer	mm	mm	mm	mm		unten	±5 Shore	daN
6R PZ NBR8525	7022 0006	70	146	100	36	M12	8x10	90	300
7R PZ NBR8525	7032 0006	88	150	100	36	M16	12x14	90	500
10R PZ NBR8525	7042 0006	115	151	100	40	M16	12x14	90	1000
13R PZ NBR8525	7052 0006	145	154	100	43	M16	12x14	90	1700
16R PZ NBR8525	7062 0006	165	156	100	45	M20	14x16	90	2000
16R PZ NBR8525	7072 0006	225	211	150	50	M20	14x16	90	3000

Nivellierelemente in Guss Typ R PZ mit Elastomerbelag NBR 9014

Anwendung zur Dämpfung z. B. bei Bearbeitungszentren, Transferstraßen, (CNC)-Werkzeugmaschinen, Rund- und Flachschleifmaschinen, Langbettmaschinen mit geringer Eigensteifigkeit, Bohr- und Fräswerke
Elastomerbelag ohne Profilierung

Type									
		Ø	h_1	h_2 (NGL)	h_3	G	SF 6-KT	Shorehärte	Belastung
Bezeichnung	Artikelnummer	mm	mm	mm	mm		unten	±5 Shore	daN
6R PZ NBR9014	7022 0007	70	136	100	26	M12	8x10	90	300
7R PZ NBR9014	7032 0007	88	140	100	26	M16	12x14	90	500
10R PZ NBR9014	7042 0007	115	141	100	30	M16	12x14	90	1000
13R PZ NBR9014	7052 0007	145	144	100	33	M16	12x14	90	1700
16R PZ NBR9014	7062 0007	165	146	100	35	M20	14x16	90	2000
20R PZ NBR9014	7072 0007	225	201	150	40	M20	14x16	90	3000

bwz® Schwingungstechnik GmbH • Felix-Wankel-Straße 31 • D - 73760 Ostfildern/Nellingen
Tel.: +49 711 / 340 179 - 0 • Fax: +49 711 / 340 179 - 79
www.bwz-schwingungstechnik.de • info@bwz-schwingungstechnik.de
© bwz® Schwingungstechnik 14-Feb-2024

Schraubenoptionen

Gewinde	
Bezeichnung	
M8	auf Anfrage
M10	100, 150
M12	100, 150
M14	auf Anfrage
M16	100, 150
M18	auf Anfrage
M20	100, 150
M24	auf Anfrage
M30	auf Anfrage

Sonderlängen, alternative Galvanisierung mit Nickel oder Chrom, Feingewinde mit speziellen Steigungen, Nivellierschrauben aus Edelstahl oder speziellen Werkstoffen auf Anfrage.

Spezielle Lösungen und Modifikationen nach Kundenvorgabe sind aufgrund unserer hohen internen Fertigungstiefe (CNC und konventionell) jederzeit möglich.

Angaben zu Materialien und Toleranzen

Gussteile
Nach DIN EN ISO 8062-3 DCTG 10 -/- Bearbeitungstoleranz: nach ISO 2768-mk
Werkstoffe: EN GJL 200 / EN GJL 250

Elastomere
Shore-Härte A Messung: nach DIN 53505 bzw. DIN ISO 7619-1
Toleranzen für Abmessungen bei werkzeugfallenden Elastomer-Formteilen nach DIN ISO 3302-1, Klasse M3
Werkstoffe: NBR 55° / 75° / 90° ±5 Shore A, Maßtoleranz ±1 mm

Gewindestifte / Nivellierschrauben
Nach DIN 976 -/- Bearbeitungstoleranz: nach ISO 2768-mk
Werkstoffe: Stahl blank 4.8 - Stahl verzinkt 4.8 - Edelstahl A2

Technische Änderungen vorbehalten! Alle älteren Dokumente verlieren hiermit ihre Gültigkeit!

bwz® Schwingungstechnik GmbH • Felix-Wankel-Straße 31 • D - 73760 Ostfildern/Nellingen
Tel.: +49 711 / 340 179 - 0 • Fax: +49 711 / 340 179 - 79
www.bwz-schwingungstechnik.de • info@bwz-schwingungstechnik.de
© bwz® Schwingungstechnik 14-Feb-2024